ԱՂԲԱՄԱՆԻ ԿԱՓԱՐԻՉԻ ՏԵՍՔԸ ՎԵՐԻՑ

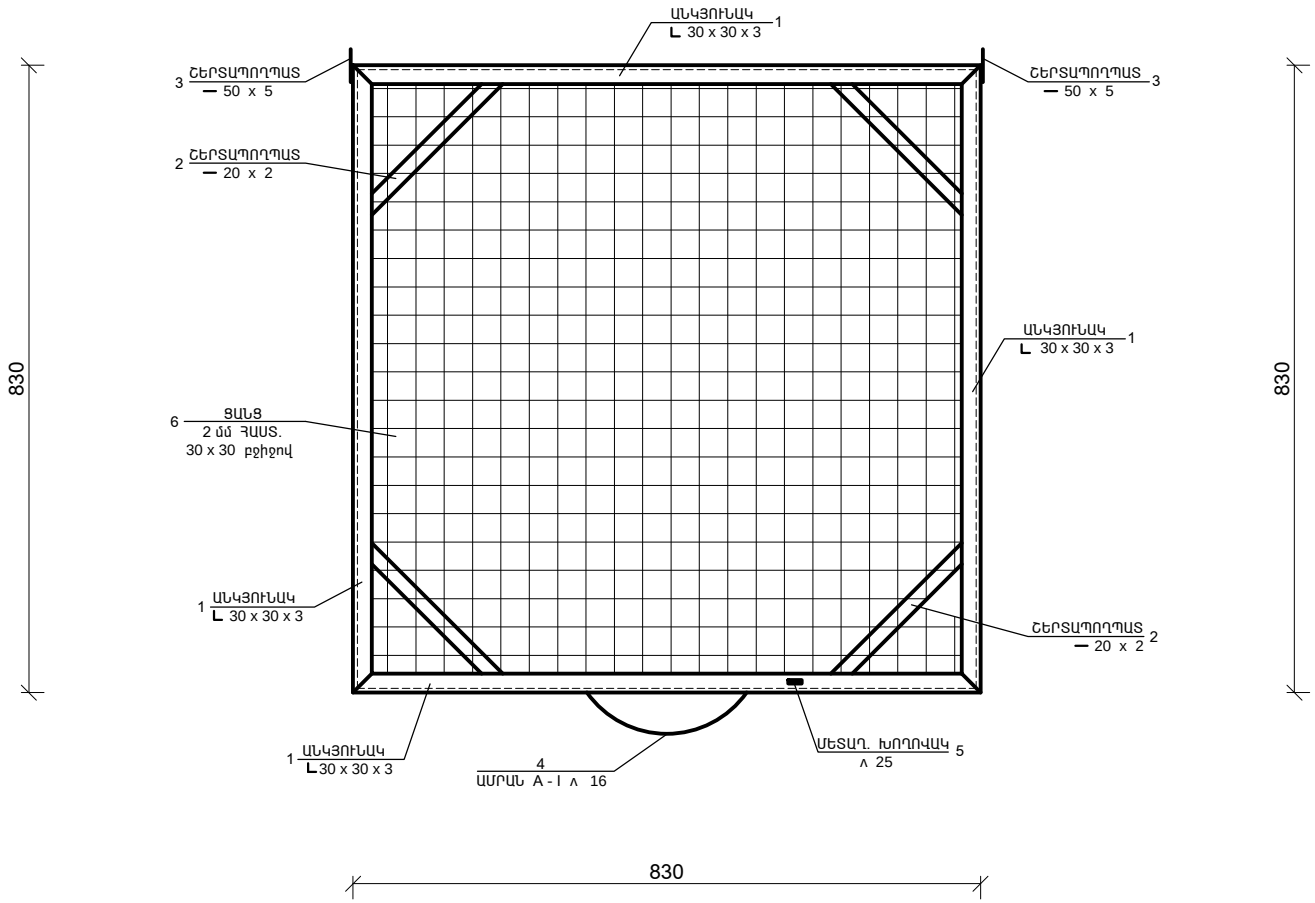

ՏՆՕՐԵՆ	ԽԱՉԱՏՐՅԱՆ		ՀՀ Տավուշի մարզի Դիլիջան քաղաքի աղբամանների և նախկինում կառուցված աղբամանի կափարիչների պատրաստման և տեղադրման նախագծային աշխատանքներ			
ՆԳԻ	ԽԱՉԱՏՐՅԱՆ					
ԳՇԵՑ	ԵԳԱՆՅԱՆ		ԱՇԽԱՏԱՆՔԱՅԻՆ ՆԱԽԱԳԻԾ	ՓՈՒԼ	ԹԵՐԹ	ԹԵՐԹԵ
ՍՏՈՒԳԵՑ	ԽԱՉԱՏՐՅԱՆ			ԱՆ	ճ Շ - 3	6
			ԱՂԲԱՄԱՆԻ ԿԱՓԱՐԻՉԻ ՏԵՍՔԸ ՎԵՐԻՑ	«ԳՈԼԴ - ՆԵԹ» ՍՊԸ		